適用馬達尺寸 / COMPATIBLE MOTOR DIMENSIONS							
A	B	C	D	E	F	H	L
22	110	≦56	≦9	145	8.1~10	120~140	≧C-9

B

输出端

输入端

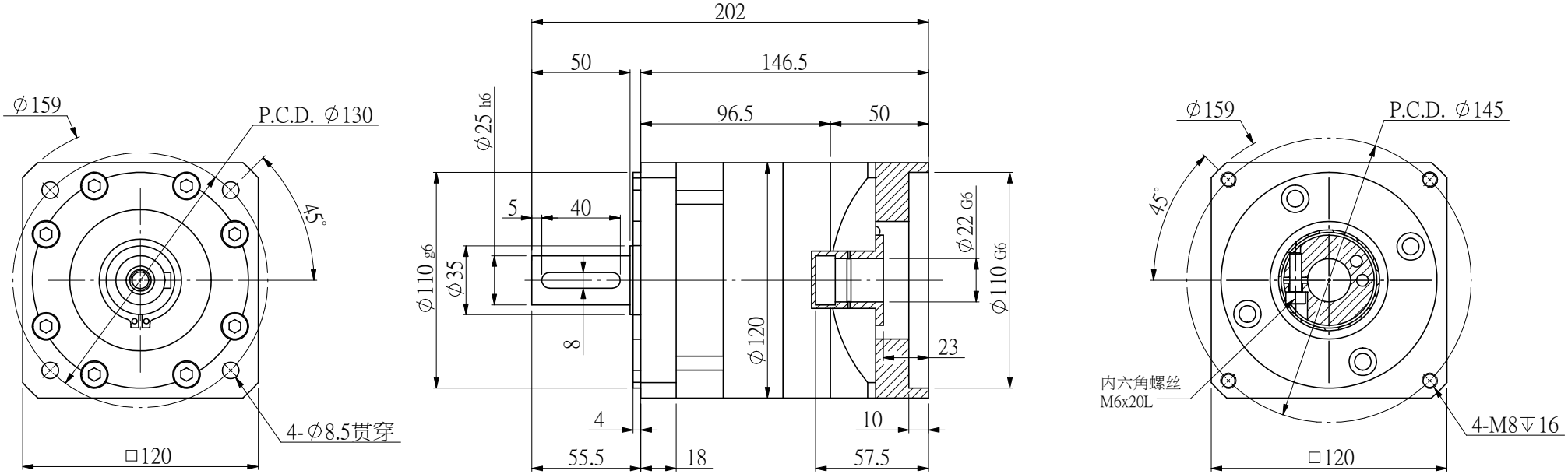

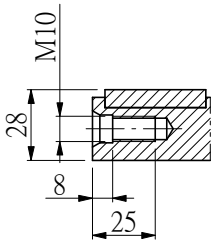

客户选型	型号	传动比	额定输出扭矩(Nm)
	NRF120-L1-3	3	161
	NRF120-L1-4	4	210
	NRF120-L1-5	5	210
	NRF120-L1-7	7	170
	NRF120-L1-10	10	86

额定输出扭矩： ___ NM
最大输出转矩：1.5倍额定转矩
额定输入转速：3500RPM
最大输入转速：6000RPM
普通回程背隙：≤ 8 Arcmin

平均使用寿命：20000h
满载传动效率：≥ 96%
使用温度范围：-20~+80℃
润滑油脂:全合成润滑脂
噪音值 ：≤65 d B

规格尺寸如有变更，恕不另行通知
SPECIFICATIONS ARE SUBJECT TO CHANGE WITHOUT PRIOR NOTICE

机 型	NRF120-L1
图 号	NS-NRF120-L1

NSSNFA日新电气